Humidity & Temperature Transmitter

HT130

- Working Range (-)40 to 125 °C
- Precision Relative Humidity ± 3 % RH
- High Accuracy Temperature ± 0.4 °C
- Output 2 Wire 4-20 mA (Loop Powered)

Humidity & Temperature Transmitter HT130 เป็นอุปกรณ์เซ็นเซอร์ที่ใช้ในการตรวจสอบความชื้นและอุณหภูมิในอากาศแวดล้อมที่มีอุณหภูมิสูงได้อย่างแม่นยำ โดย HT130 จะตรวจวัดความชื้นและอุณหภูมิโดยรอบอย่างต่อเนื่องและส่งสัญญาณเอาต์พุต 4 - 20 mA ซึ่งเป็นสัญญาณทางไฟฟ้าที่นิยมมากที่สุดออกมา เซ็นเซอร์ถูกออกแบบมาให้มีโพรบแยกจากตัววงจรหลักเพื่อให้ตัวอุปกรณ์ไม่เข้าไปอยู่ในบริเวณที่มีอุณภูมิสูง ใช้เพียงโพรบเซ็นเซอร์ยื่นเข้าไปวัดค่าเท่านั้น อีกทั้งยังออกแบบมาให้สามารถติดตั้งได้ง่ายรวมถึงสามารถติดตั้งในบริเวณที่มีฝุ่นหรือละอองน้ำได้

Specifications

Input

Number of Channel: 2 Channels
Input Type: Humidity, Temperature
Input Range:

Humidity

Input Range: 0 to 100 % RH
Working Range: 5 to 95 % RH
Response Time: 1 sec.
Precision Relative: ± 3 % RH (Max.), 0 - 80 % RH

Temperature

Input Range: (-)40 to 125 °C
Working Range: (-)40 to 125 °C (Probe)
Accuracy: ± 0.4 °C (Max.), (-)10 to 85 °C

Analog Output

Number of Channel: 2 Channels
Ordering Information:
Example HT130
Package Checklist
1. HT130

Output Type: Current (2-Wire)
Output Range: 4 to 20 mA
Loop Powered: 15 to 35 VDC
Output Load Resistance:
$R_{load\ (Max.)} = (V_{supply} - 15)/0.02$
Isolation Voltage: 500 Vrms, Between Output

Environmental Limits

Operating Temperature: 0 to 60 °C
Operating Humidity: 5 to 95% RH
Storage Temperature: 0 to 70 °C

Physical Characteristics

Dimension: W65 × H140 × D55 mm.
Probe/Cable Length: 215/800 mm.
Probe Diameter: 19 mm.

Warranty

Warranty Period: 1 Year

Wisnu and Supak Co., Ltd 102/111-112 Tessabansongkroh Rd., Ladyao, Jatujak, Bangkok 10900
Tel (662)591-1916, (662)954-3280-1, Fax (662)580-4427, www.wisco.co.th, E-mail info@wisco.co.th

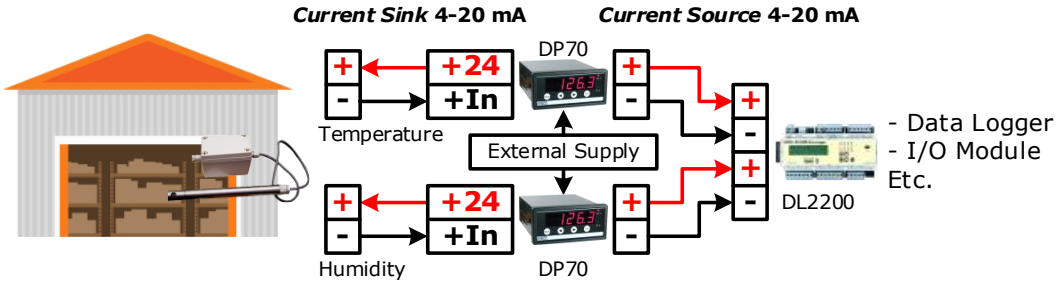

monitor or record data the humidity and temperature

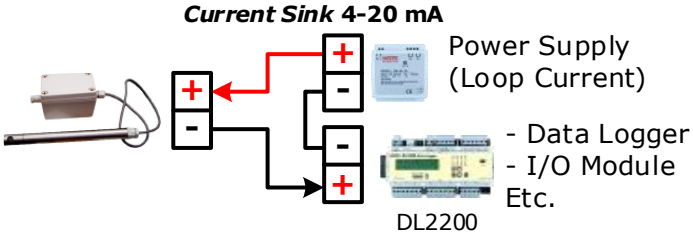

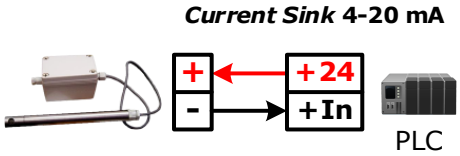

Dimension (Unit: mm.)

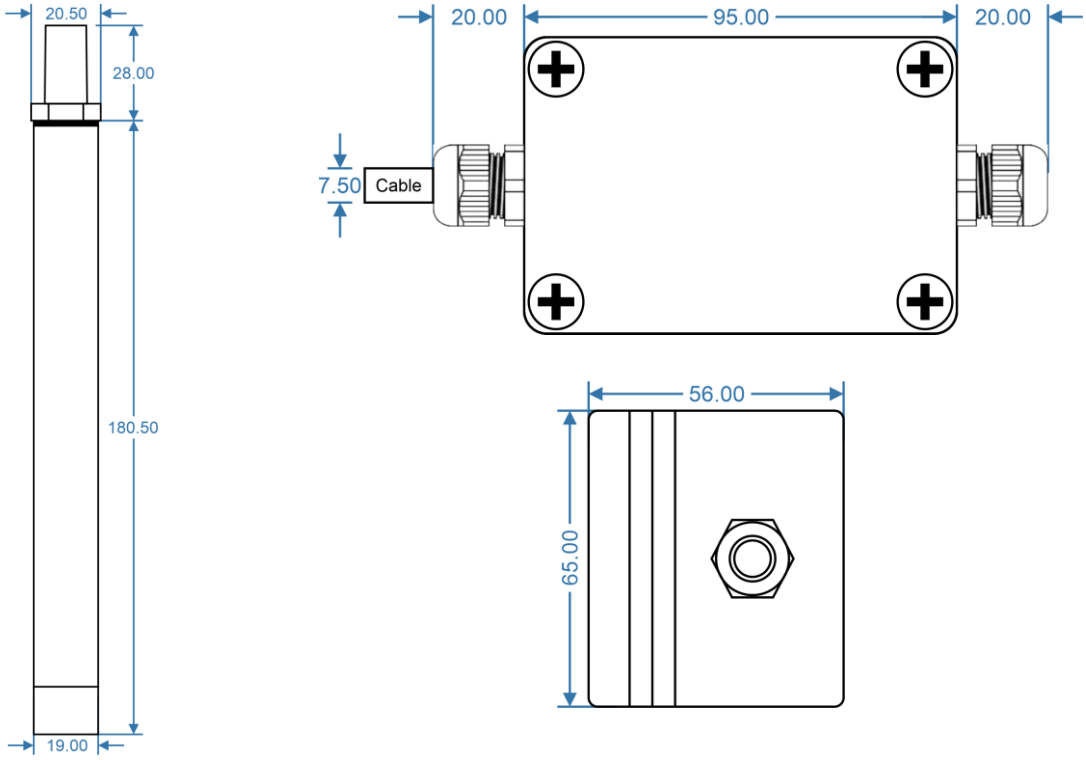

Wiring

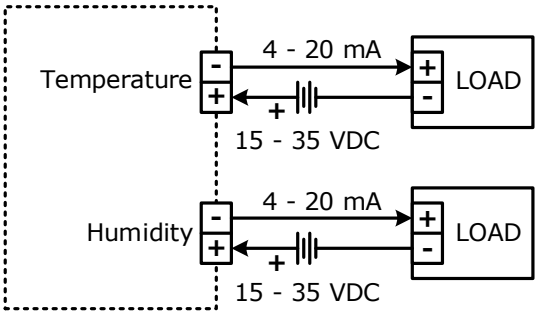

บริษัท วิศณุและสุภัค จำกัด 102/111-112 หมู่บ้านสินพัฒนาธานี ถนนเทศบาลสงเคราะห์ แขวงลาดยาว เขตจตุจักร กรุงเทพฯ 10900
โทร. (02)591-1916, (02)954-3280-1, แฟกซ์ (02)580-4427, www.wisco.co.th, อีเมล์ info@wisco.co.th